Habilitación N°

246/CH/CNK/22

FICHA DE HABLITACION DE CHASIS 2011-2014

COMISION NACIONAL DE KARTING - ACA

CHASIS 2018

Marca	**Solid Kart**
Constructor	**Solid Kart**
Modelo	**v 1.0 / x30**
Categoría	***ICC Sudam –Sudam Jr-Pre Junior**
*** Suprimr las categorías que no correspondan a la habilitación**	
Validez de la habilitación	**3 años**
Numero de páginas	**4**

La présente Ficha de Habilitación Nacional reproduce descripciones e ilustraciones y dimensiones del bastidor del chasis al momento de la habilitación de la CNK-ACA. El constructor podrá modificarlos dentro de los limites reglamentados por CNK-ACA.

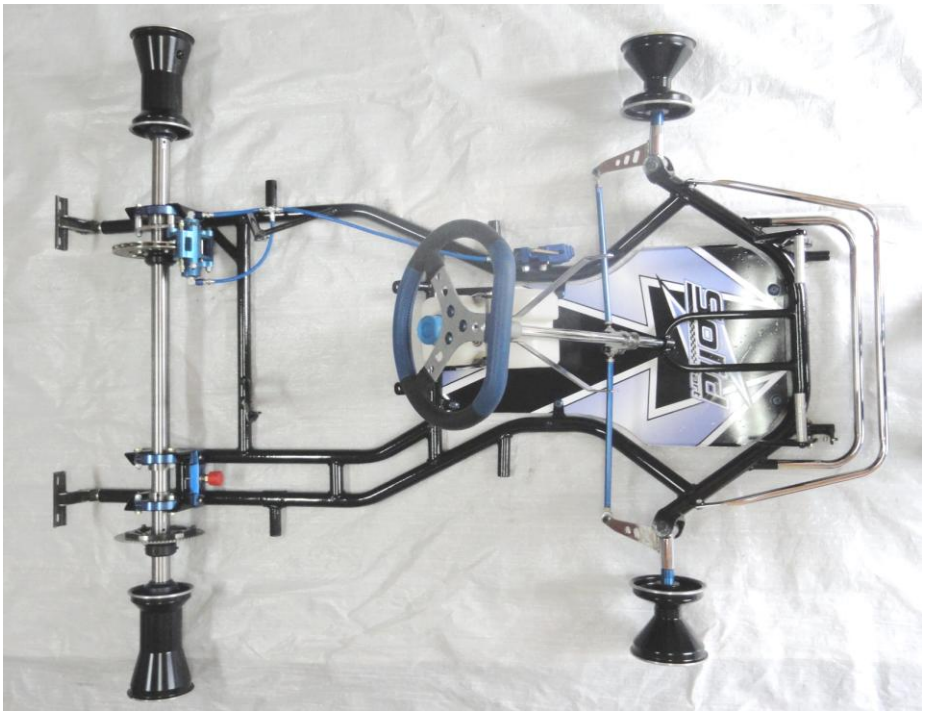

FOTOGRAFIA VISTA AEREA DEL CHASIS COMPLETO IDENTICO A UNO DE LOS MODELOS PRESENTADOS PARA LA HABILITACION SIN PARAGOLPES, PONTONES, BUTACA Y NEUMATICOS

Firma y sello por CNK-ACA	**Firma y sello del Constructor / Representante**

Copyright © 2011 CNK-ACA Todos los derechos reservados.

A

DIBUJO TECNICO DEL BASTIDOR – Scale 1:10

El dibujo técnico se utiliza para la identificación de la estructura principal. (Dimensiones de acuerdo a la sección B)

En el caso de que el eje de las soldaduras no esté directamente conectado al menos por un punto de la estructura, la dimensión global mayor parte (s) del chasis debe ser mensionado en la presente ficha.

Mostrar solo los tubos de la estructura y fijaciones que sostienen el talon de los ejes y las barras de refuerzo que necesitan los detalles y dimensiones que aparecen en la sección B

VISTA AEREA

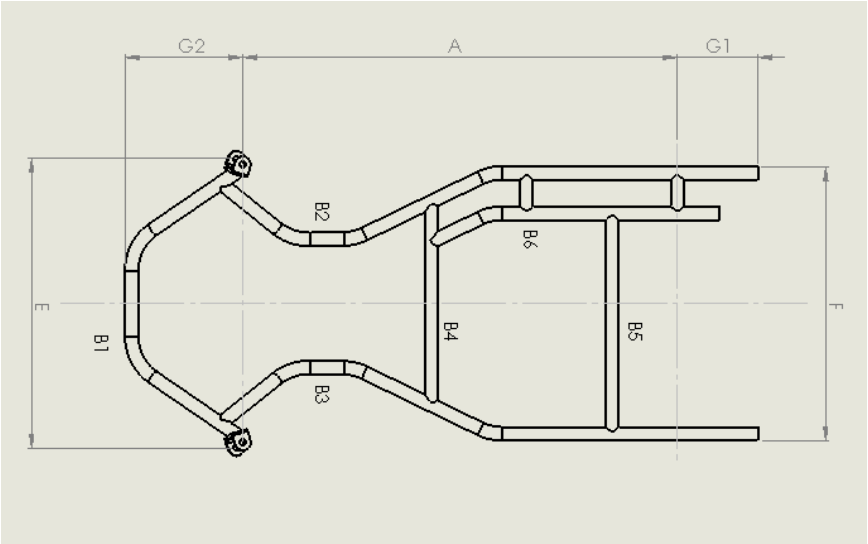

VISTA LATERAL

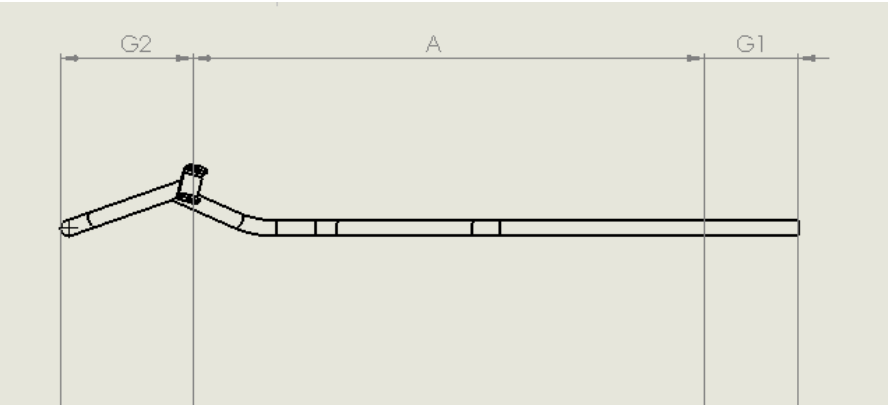

Copyright © 2011 CNK-ACA Todos los derechos reservados.

B COTAS	B DIMENSIONES	
1. Marco	**Datos**	**Tolerancias**
A= Distancia entre ejes de las mediciones fijas	1040mm	+/- 10mm
B= Tubos principales de la estructura, diametro mínimo de 21mm,longitud de más de 150mm, con excepción de los tubos con un diámetro inferior a 21mm y todos los soportes para los accesorios	1) 32mm 2 curvas 2) 32mm 3 curvas 3) 32mm 3 curvas 4) 32mm 5) 32mm 6) 32mm 1 curva	+/- 2.0mm +/- 2.0mm +/- 2.0mm +/- 2.0mm +/- 2.0mm +/- 2.0mm
C = Número de curvas en los tubos con un diemetro superior a 21mm.	9 curvas	____
D = Numero de tubos con un diámetro superior a 21mm	6 tubos	____
E = Ancho exterior delentero	720mm	+/- 10mm
F = Ancho exterior trasero	645mm	+/- 10mm
G1 = Voladizo trasero de los tubos principales (Obligatorio)	200mm	+/- 15mm
G2 = Voladizo delantero del tubo principal	275mm	+/- 10mm

Nota: En los puntos B, C y D,solo los tubos principales de longitud mayor a 150mm deben ser tomadas en consideración, con exclusión de todos los soportes para los accesorios.

FOTO DE LA CHAPA DEL NUMERO DE LA HOMOLOGACION

La chapa del montante trasero debe ser claramente visible en todo momento

Habilitación N°

Copyright © 2011 CNK-ACA Todos los derechos reservados.

FOTO DEL CABLE DE COMANDO DEL FRENO

El control de freno debe estar separado del chasis y mostrar el vinculo doble

Copyright © 2011 CNK-ACA Todos los derechos reservados.